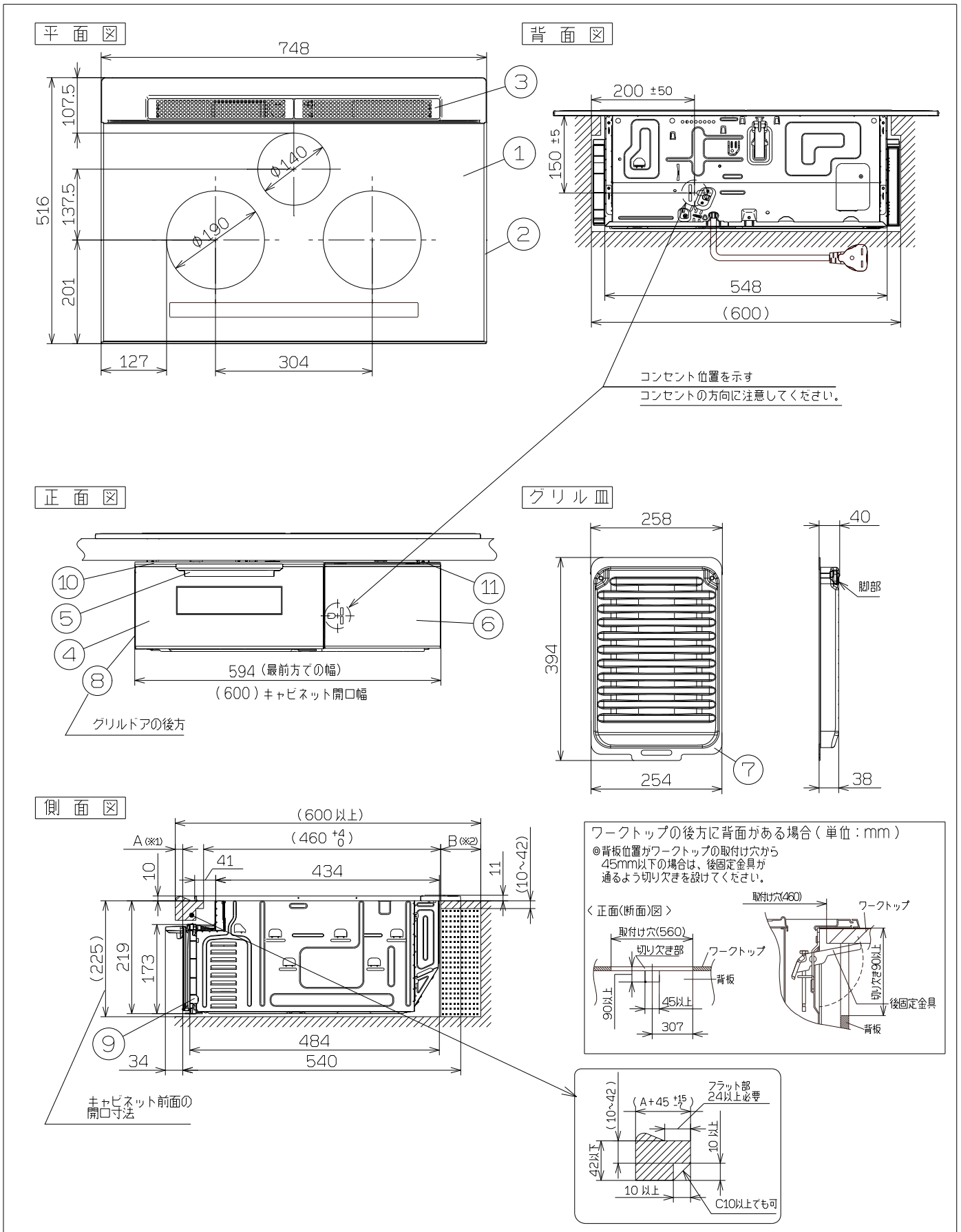

※1。A寸法は、ワークトップ前面とキャビネット前面（機器本体前面）との差です。
※2。B寸法が80mm以上あればパナソニック（株）製（WK36301B）の露出コンセントが使えます。

パナソニック株式会社

IH クッキングヒーター（KZ-CA17TS）ビルトインタイプ

寸法図 （単位：mm）

2024. 8. 26

定格・仕様

定格電圧		単相200V（50−60Hz）	
定格消費電力		5800W　※4800Wに切り替え可能	
大きさ（約）	外形寸法	幅748×奥行574×高さ230mm（ワークトップの上高さ11mm）	
	グリル庫内有効寸法	幅220×奥行360×高さ101mm（グリルで使える鍋の場合、底面から天井面までの高さ） 幅260×奥行394×高さ91mm（グリル皿の調理面から天井面までの高さ／庫内灯部を除く）	
質量（重さ）		（約）25.3kg	
発熱体	右ヒーター	誘導加熱式コイル（IH）	3200W　直径190mm
	左ヒーター		3200W　直径190mm
	中央ヒーター		2000W　直径140mm
	グリルヒーター	面ヒーター＋誘導加熱式コイル（IH）	2750W
電力調節範囲（約）	右ヒーター	ガラスタッチ	110W相当〜3200W　10段階調節
	左ヒーター		110W相当〜3200W　10段階調節
	中央ヒーター		90W相当〜2000W　8段階調節
	グリルヒーター	プッシュ式（カンガルーポケット）	（手動） 弱（950W）中（1230W）強（1470W）
コード		3芯EPゴムキャブタイヤケーブル　電源コード長さ　約0.7m	
プラグ		2極・接地極付　30A・250V	
材質・加工・色 1	トッププレート	結晶化ガラス（シルバー）／光るリング：左右IH−全周タイプ、後IH−前タイプ	
2	トップフレームU	SUS	
3	排気パネル（バックグリル）	SUS	
4	グリルドア	強化ガラス（シルバー）	
5	グリル把手	PP樹脂（シルバー）	
6	前カバー	PC樹脂（シルバー）	
7	グリル皿	アルミステンレスクラッド／フッ素コート（ブラック）	
8	サイドカバー左	PBT樹脂（ブラック）	
9	サイドカバー右	PP樹脂（ブラック）	
10	前飾り枠	鉄板／塗装（ブラック）	
11	フィルター	PP樹脂（ブラック）	
保護機能	・鍋なし自動OFF（IH） ・小物自動OFF（IH） ・温度過昇防止（IH）	・空焼き自動OFF（IH） ・切り忘れ自動OFF（IH・グリルヒーター） ・グリル高温自動OFF（グリルヒーター）	
換気連動機能		換気連動対応レンジフードで作動／赤外線式	
※ご推奨コンセント（別途工事）パナソニック（株）製：埋め込み型WF3630B、露出型WK36301B、WK36301W			

※仕様は改良のため予告なく変更することがあります。　※電源は200V・30A専用回路を設けてください。
※本機器は「特定安全IH調理器適合品」であり、周囲に可燃物がある場合は「特定安全IH調理器適合品」表示内容に従って設置してください。

取付け穴　ワークトップの開口部寸法（単位：mm）

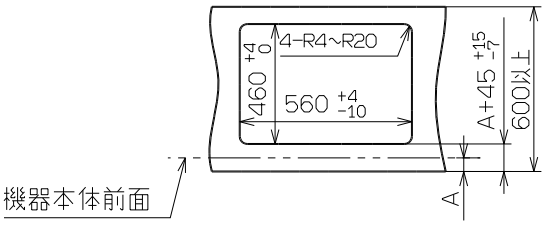

「特定安全IH調理器適合品」表示

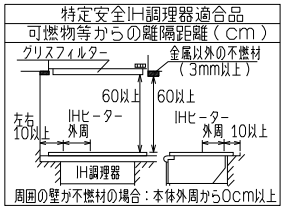

パナソニック株式会社

IH　クッキングヒーター（KZ−CA17TS）ビルトインタイプ

定格・仕様

2024. 8. 26