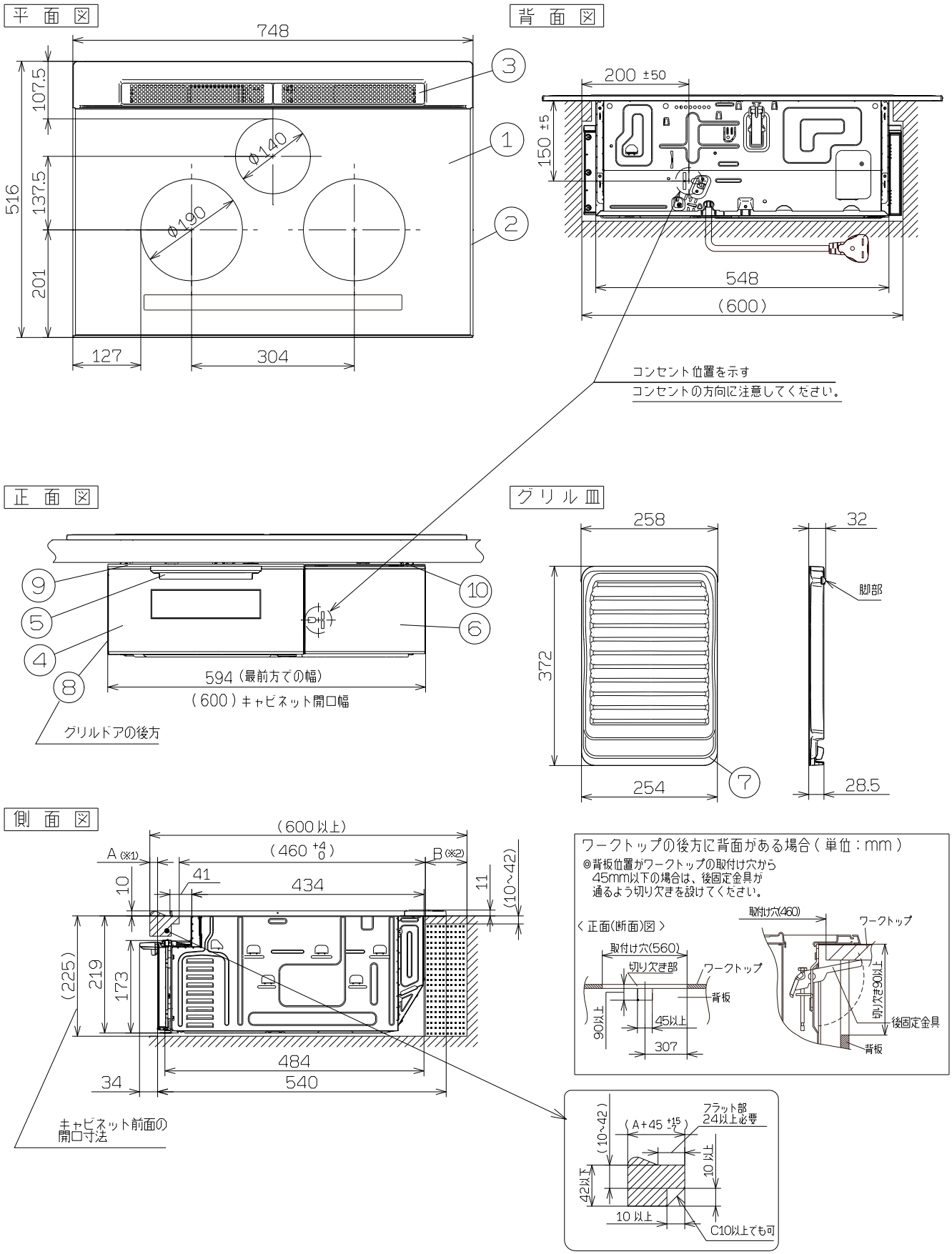

※1。A寸法は、ワークトップ前面とキャビネット前面（機器本体前面）との差です。
※2。B寸法が80mm以上あればパナソニック（株）製（WK36301B）の露出コンセントが使えます。

パナソニック株式会社

IH	クッキングヒーター（KZ-CB17TS）ビルトインタイプ
寸法図（単位：mm）	

2024. 8. 26

定格・仕様

定格電圧		単相200V（50−60Hz）	
定格消費電力		5800W　※4800Wに切り替え可能	
大きさ（約）	外形寸法	幅748×奥行574×高さ230mm（ワークトップの上高さ11mm）	
	グリル庫内有効寸法	幅260×奥行394×高さ74mm（グリル皿の調理面から天井面までの高さ／庫内灯部を除く）	
質量（重さ）		（約）24.1kg	
発熱体	右ヒーター	誘導加熱式コイル（IH）	3200W　直径190mm
	左ヒーター		3200W　直径190mm
	中央ヒーター		2000W　直径140mm
	グリルヒーター	面ヒーター＋石英管式ヒーター	2200W
電力調節範囲（約）	右ヒーター	ガラスタッチ	110W相当〜3200W　10段階調節
	左ヒーター		110W相当〜3200W　10段階調節
	中央ヒーター		90W相当〜2000W　8段階調節
	グリルヒーター		（手動） 弱（950W）中（1200W）強（1400W）
コード		3芯EPゴムキャブタイヤケーブル　電源コード長さ　約0.7m	
プラグ		2極・接地極付　30A・250V	
材質・加工・色	1 トッププレート	結晶化ガラス（シルバー）／光るリング：左右IH−全周タイプ、後IH−前タイプ	
	2 トップフレームU	SUS	
	3 排気パネル（バックグリル）	SUS	
	4 グリルドア	強化ガラス（シルバー）	
	5 グリル把手	PP樹脂（シルバー）	
	6 前カバー	PC樹脂（シルバー）	
	7 グリル皿	アルミダイカスト／フッ素コート（ブラック）	
	8 サイドカバー左	PBT樹脂（ブラック）	
	9 前飾り枠	鉄板／塗装（ブラック）	
	10 フィルター	PP樹脂（ブラック）	
保護機能	・鍋なし自動OFF（IH） ・小物自動OFF（IH） ・温度過昇防止（IH）	・空焼き自動OFF（IH） ・切り忘れ自動OFF（IH・グリルヒーター） ・グリル高温自動OFF（グリルヒーター）	
換気連動機能		換気連動対応レンジフードで作動／赤外線式	
※ご推奨コンセント（別途工事）パナソニック（株）製：埋め込み型WF3630B、露出型WK36301B、WK36301W			

※仕様は改良のため予告なく変更することがあります。　※電源は200V・30A専用回路を設けてください。
※本機器は「特定安全IH調理器適合品」であり、周囲に可燃物がある場合は「特定安全IH調理器適合品」表示内容に従って設置してください。

取付け穴　ワークトップの開口部寸法（単位：mm）

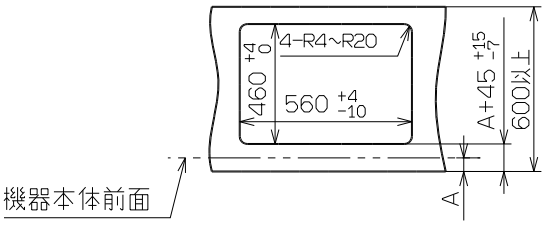

「特定安全IH調理器適合品」表示

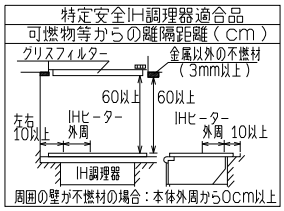

パナソニック株式会社

IH　クッキングヒーター（KZ−CB17TS）ビルトインタイプ

定格・仕様

2024. 8. 26