⚠ 注意：商品には寿命があります。詳細はＣＬＸ２０２１ＡＡをご参照ください。

グリーン購入法適合

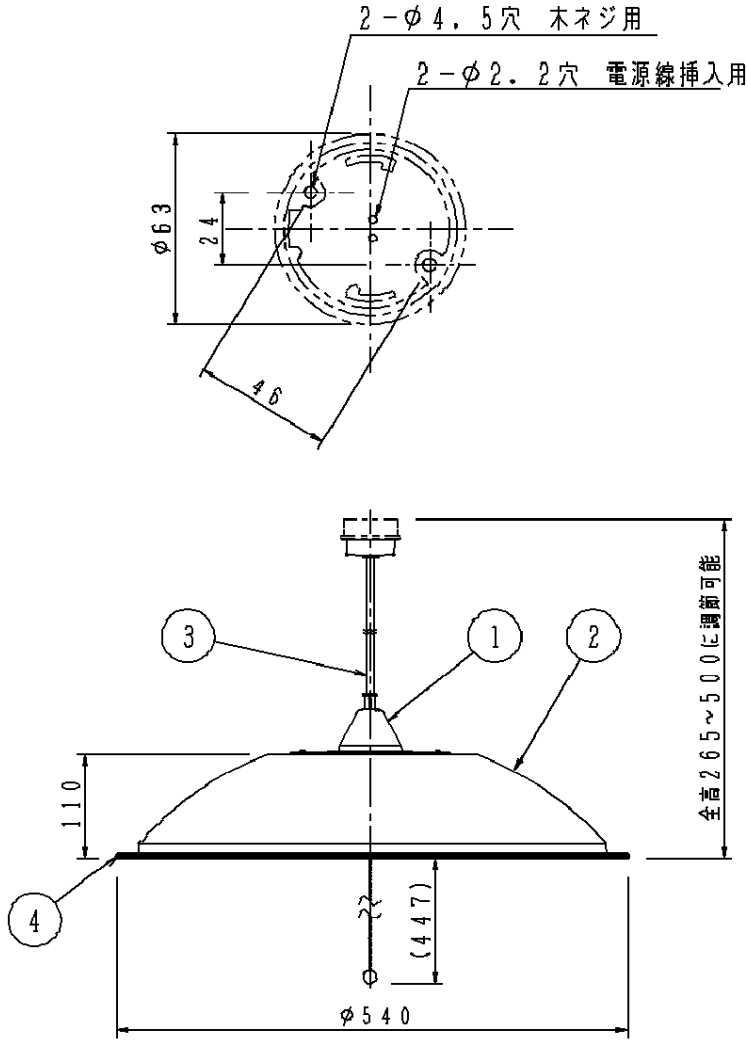

⚠ 安全に関するご注意

・一般屋内用器具です。
　屋外や水気、湿気のある所では使用しないでください。
　絶縁不良による感電の原因となります。
・天井面取付け専用器具です。
　傾斜天井には取付けないでください。
　指定外取付けは、落下の原因となります。
・他の調光器と組合せて使用しないでください。
　火災の原因となります。

・丸型フル引掛シーリングは同梱しておりません
・段調光スイッチ付
　点灯順序　全灯→段調光→豆球→滅

＜使用上のご注意＞
・この器具の近くでは光高周波方式のリモコンが作動しない場合がごくまれにありますので、ご注意ください。

適合ランプ	（４０形＋３２形）丸形蛍光灯・３波長形昼光色（クール色）（パルックプレミアＬ）	5				品番
Ｗ・数	４０＋３２	4	テープ	ポリエステルフィルム	クローム色	ＨＨＬ９２０ＥＰ
器具質量	１．６ｋｇ	3	補強コード	外径φ８	ホワイト	
特記事項		2	セード	スチロール	透明	松尾
		1	本体	ＴＭ材（ｔ＝０．４）（塗装亜鉛鋼板）	内面／サービス 外面／ホワイト	
		部番	部品名	材質・素材厚	備考	パナソニック電工株式会社

Ｂ５５　　単位：ｍｍ　第三角法（ＪＩＳ Ａ－４）　　ＨＨＬ９２０－Ｋ１