仕　様　書

SANYO

SAH-285BV2, 365BV2, 405BV2

項目 ＼ 室内機品番				天井埋込形		
				SAH-285BV2	SAH-365BV2	SAH-405BV2
電源			φ・V	単相200V　50／60Hz（室外機電源方式）		
電源コード			―	室外機端子板直結（VVF2芯　φ2.0mm：現地手配）		
室内外連絡電線			φ・mm	室内外機クイック端子接続（VVF3芯　φ1.6mmまたはφ2.0mm：現地手配）		
能力・性能	冷房	冷房能力	kW	2.8（0.7～3.2）	3.6（0.8～3.6）	4.0（0.9～4.3）
		消費電力	W	65	65	70
		風量(強・弱)	m³/h	490・370	510・380	580・440
		運転音	dB	強38・弱31	強39・弱32	強42・弱34
		除湿量	ℓ/h	1.6	1.8	2.0
	暖房	暖房能力	kW	4.0（0.9～4.8）	4.8（0.9～5.8）	6.0（1.0～6.8）
		消費電力	W	50	50	55
		風量(強・弱)	m³/h	520・380	570・410	630・470
		運転音	dB	強40・弱32	強42・弱33	強44・弱35
停止時消費電力			W	2.8		
外形寸法	高さ（H）		mm	245		
	幅（W）		mm	750		
	奥行（D）		mm	460		
製品質量			kg	22		23
送風機	ファン		―	シロッコファン×2		
	ファンモーター		W	40×1		
	機外静圧		mmAq	5.0	5.5	6.0
熱交換器			―	プレートフィン		
エアフィルター			―	別売部品に空気清浄機能取付可		
オートフラップ			―	―		
接続配管	細管		φmm	φ6.35		
	太管		φmm	φ9.52		
	ドレン配管		―	VP20（接続口：外径φ26mm　塩ビ管）		
ドレンポンプ			―	付き		
保護装置			―	・2分30秒遅延タイマー　・凍結防止サーモ		
外装色（マンセル番号）				別売グリルによる		
適用室外機				SAH-CM565V2・CM625V2・CM625V3・CM685V2・CM685V3・CM905V2・CM905V3		
適用室外機：耐塩仕様（品番末尾-T:耐塩仕様）				SAH-CM565V2-T・CM625V2-T・CM625V3-T・CM685V2-T・CM685V3-T・CM905V2-T・CM905V3-T		
本体付属品			―	ワイヤレスリモコン・単4電池×2・リモコン取付具・注水用エルボ、防振材セット、断熱材セット		

別売部品	STK-BDDA2、STK-BGSW3、STK-BGDW3、STK-BGSW3(W)、STK-BGDW3(W)、STK-BPSS2(W) STK-BPSL2(W)、STK-BGD2(W)、STK-BADP、STK-BCS、STK-BCD、STK-BFD1、STK-BFD2 STK-BCD3、STK-BGD3(W)、STK-BBGS(W)、STK-BBGD(W)、STK-BBCS、STK-BBCD ワイヤードリモコン：STK-RCS-W5VA

注）1. 冷・暖房能力はJIS条件時のものです。
冷房条件：室温27℃DB、19℃DB、外気温度35℃DB　　暖房条件：室温20℃DB、外気温度7℃DB、6℃DB
冷・暖房能力は、SAH-CM565V2、CM685V2と組み合わせた1室運転時の能力です。なお、SAH-CM905V2との組み合わせについては、別途お問い合わせください。
2. 騒音の測定条件は無響室、測定位置：下がり天井設置吹出部前方1m、下方0.8m、Aスケール時のものです。
3. 電気特性の数値は室内機のみのもので、室外機は含みません。
4. HA、JEM-A端子が全機種に対応できます。

SANYO

三洋電機株式会社

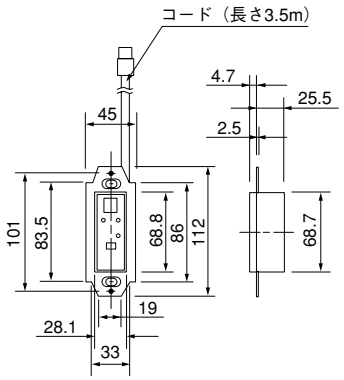

ワイヤレスリモコン用受信装置
受信装置は吸込グリルに取付けます。

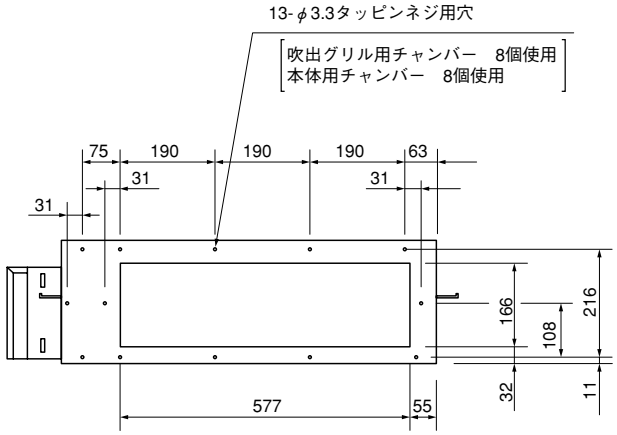

●設置スペース

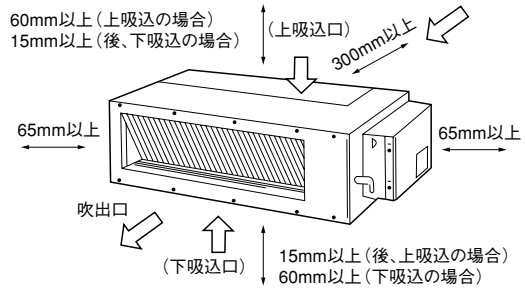

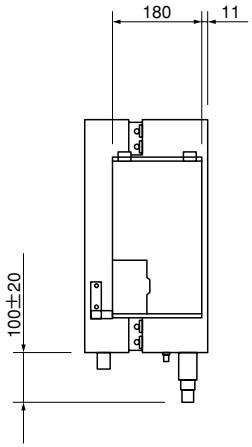

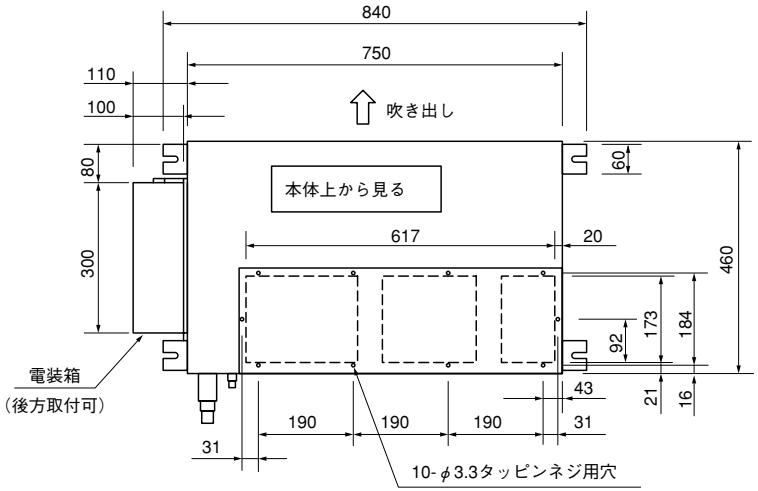

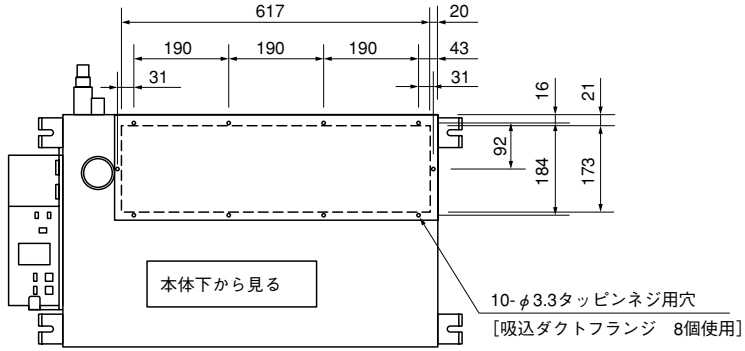

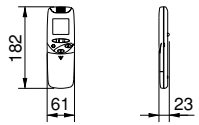

リモコン

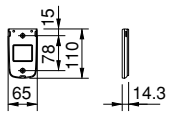

リモコンホルダー

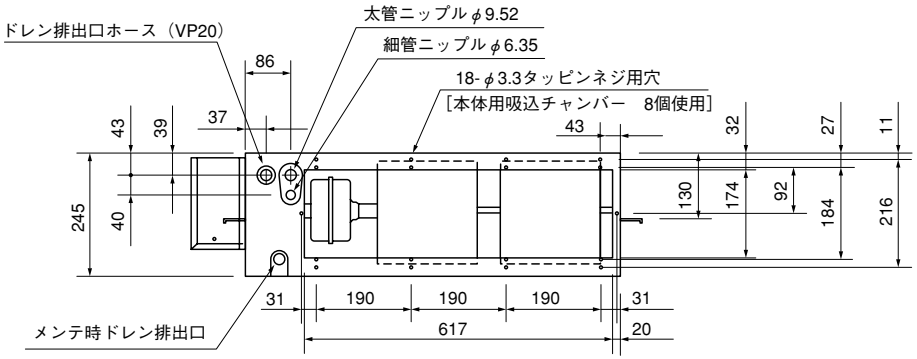

品番	SAH-285BV2 SAH-365BV2 SAH-405BV2	外形寸法図 （天井埋込形）	尺度	Free

SANYO

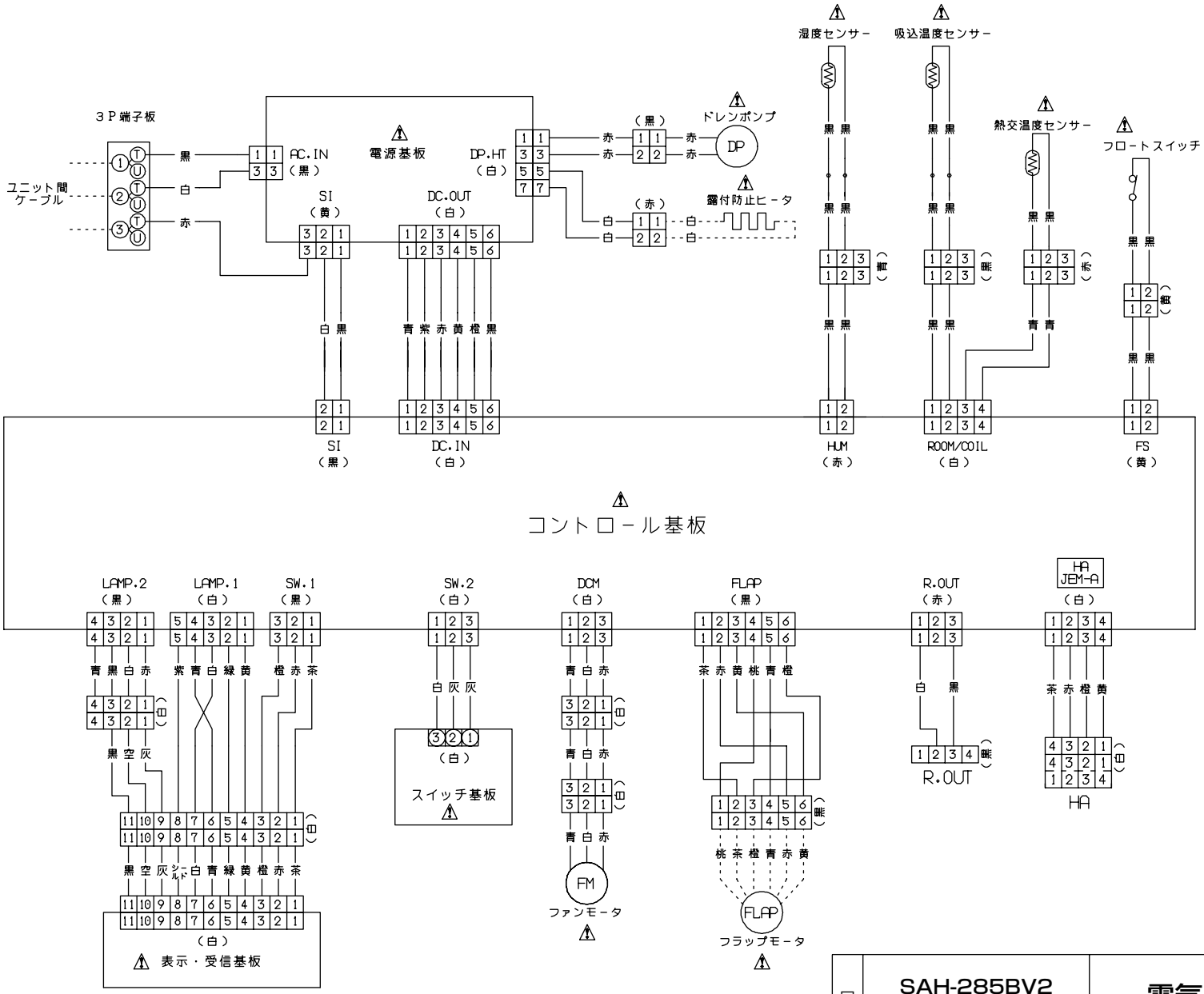

品番	SAH-285BV2 SAH-365BV2 SAH-405BV2	電気回路図 （室内機）	尺度	Free

三洋電機株式会社